POD RULANT BIGRINDA 3.2 tone - Vedere 3D,Generalitati

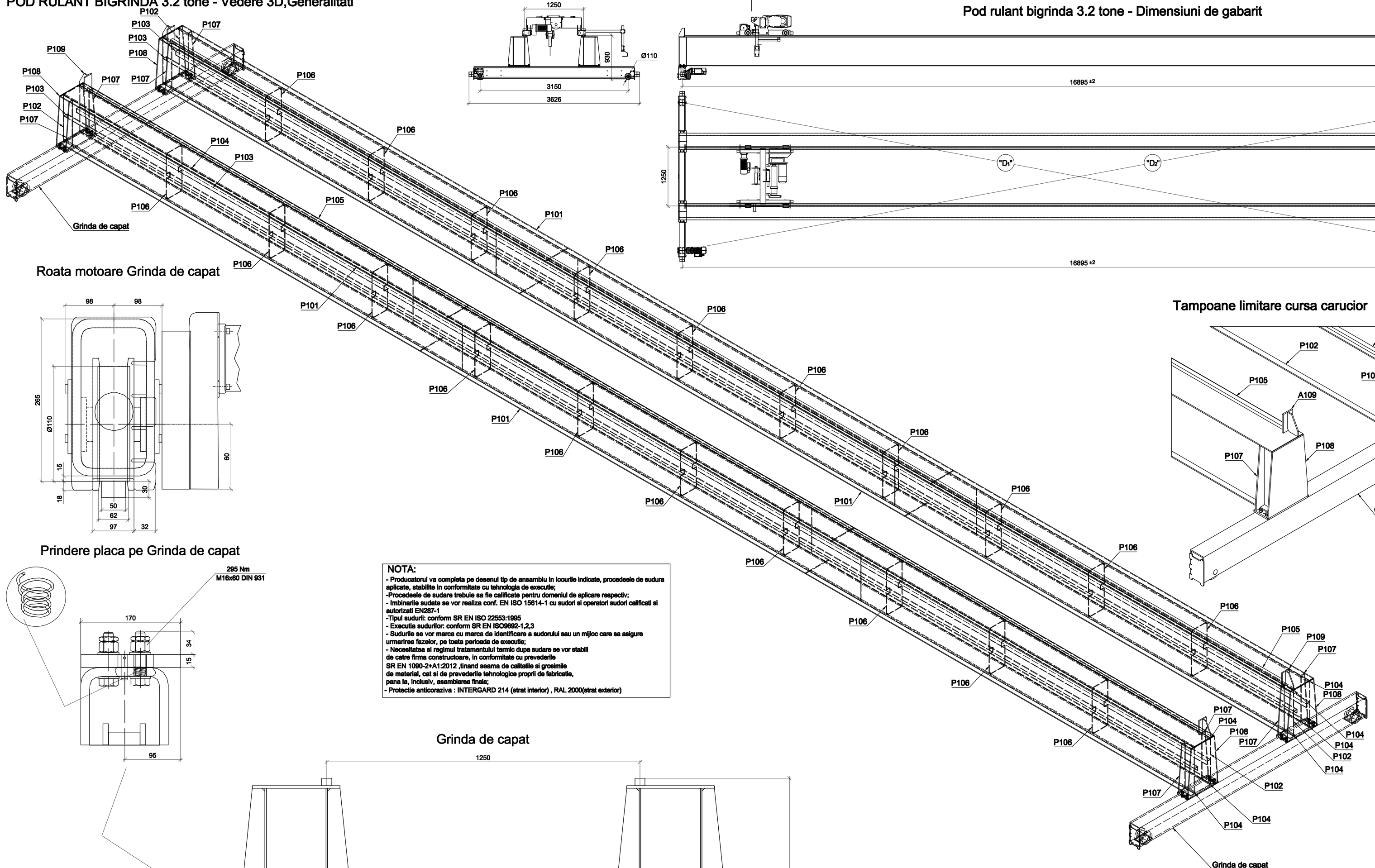

Pod rulant bigrinda 3.2 tone - Dimensiuni de gabarit

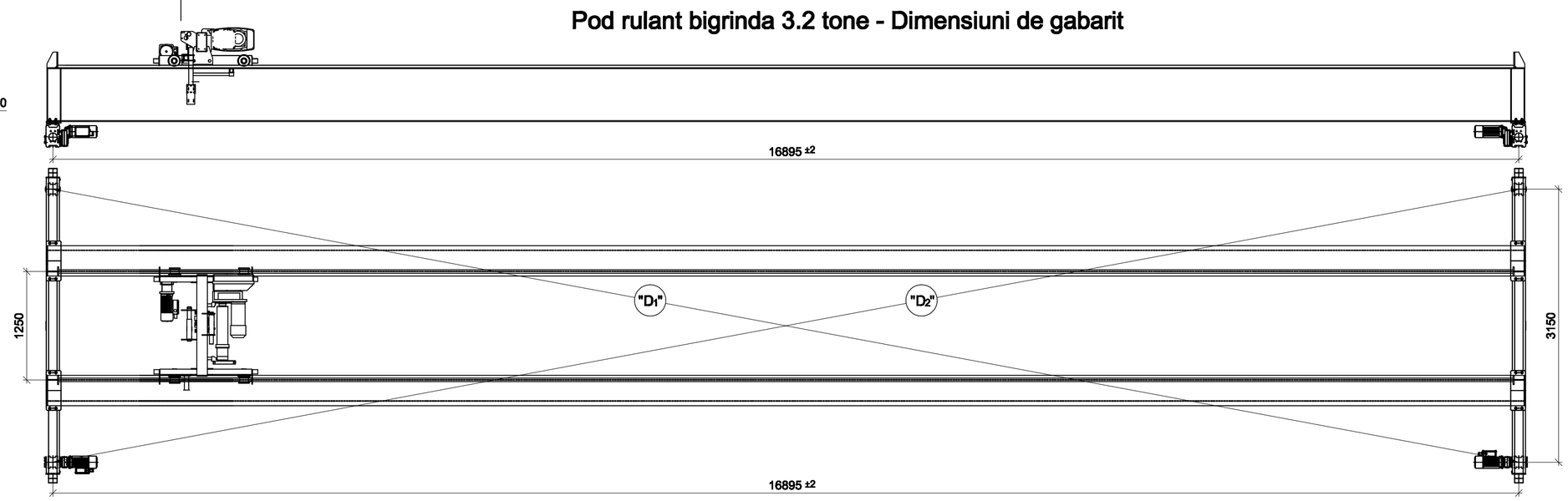

Roata motoare Grinda de capat

Tampoane limitare cursa carucior

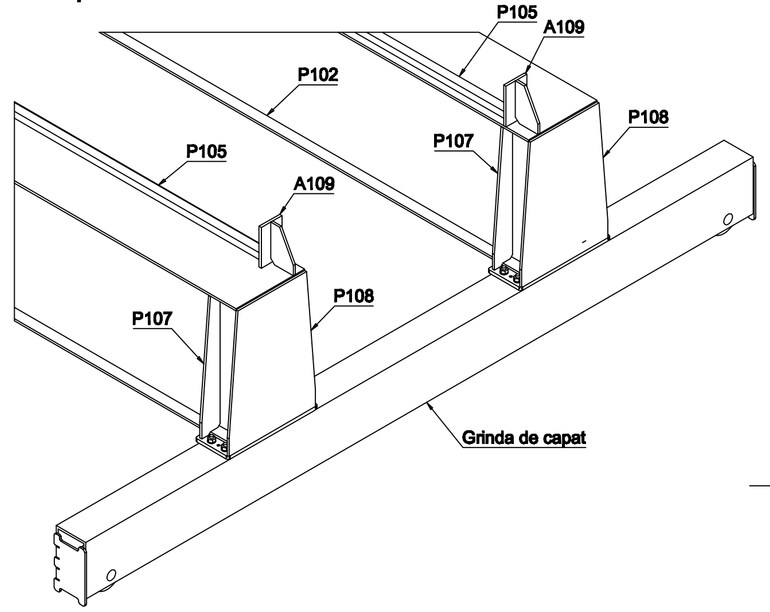

Prindere placa pe Grinda de capat

NOTA:

- Producatorul va completa pe desenul tip de ansambluin locurile indicate, procedeele de sudura aplicate, stabilite in conformitate cu tehnologia de executie;
- Procedeele de sudare trebuie sa fie calificate pentru domeniul de aplicare respectiv;
- Imbinarile sudate se vor realiza conf. EN ISO 15614-1 cu sudori si operatori sudori calificati si autorizati EN287-1
- Tipul sudurii: conform SR EN ISO 22553:1995
- Executia sudurilor: conform SR EN ISO9692-1,2,3
- Sudurile se vor marca cu marca de identificare a sudorului sau un mijloc care sa asigure urmarirea fazelor, pe toata perioada de executie;
- Necesitatea si regimul tratamentului termic dupa sudare se vor stabili de catre firma constructoare, in conformitate cu prevederile SR EN 1090-2+A1:2012 ,tinand seama de calitatile si grosimile de material, cat si de prevederile tehnologice proprii de fabricatie, pana la, inclusiv, asamblarea finala;
- Protectie anticoroziva : INTERGARD 214 (strat interior) , RAL 2000(strat exterior)

Grinda de capat

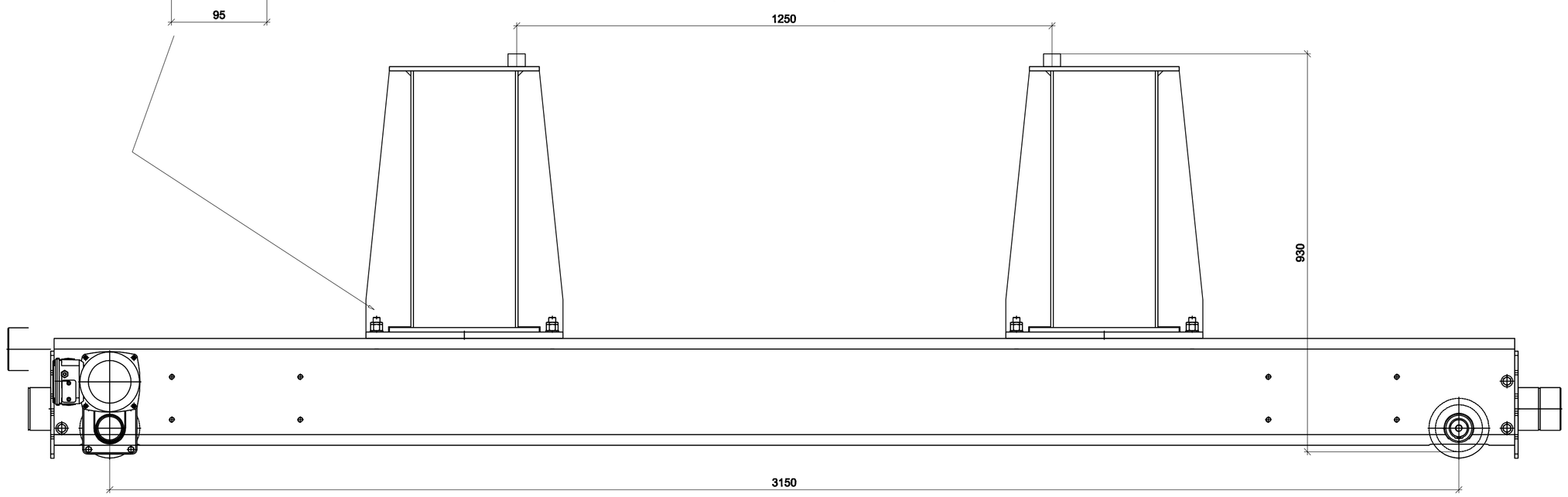

Nota :
|D1-D2|<3

Tolerantele dimensiunilor liniare	Intervalul dimensiunilor nominale [mm]	peste	0	6	30	120	400	1000	2000	4000	8000	12000	16000	peste
		pana la	6	30	120	400	1000	2000	4000	8000	12000	16000	20000	20000
	A-ISO 13920	[mm]	±1				2 ±	3 ±	4 ±	5 ±	6 ±	7 ±	8 ±	9 ±
	B-ISO 13920	[mm]	±2				3 ±	4 ±	6 ±	8 ±	10 ±	12 ±	14 ±	16 ±
	m-ISO 2768	[mm]	±0,1	±0,2	±0,3	±0,5	±0,8	±1,2	±2	±3	±4	±5	±6	

Tolerantele dimensiunilor unghiulare	Intervalul dimensiunilor nominale [mm]	peste	10	50	120	315	peste	Muchii ascutite :		SUDURI (cu excepcia celor indicate pe desen)
		pana la	10	50	120	315	1000	1000		
	Tolerantele calculate si rotunjite in mm / 100 mm									
	A-ISO 13920	[mm]	-	-	-	0,8	0,45	0,3	-0,5	+0,8
	A-ISO 13920	[mm]	-	-	-	1,3	0,9	0,8		
	m-ISO 2768	[mm]	1,8	0,9	0,8	0,3	-	-		

$S_1 > S_2$
max a = 0,7 x S_2
min a = $\sqrt{S_1 - 0.5}$
min a > 3 mm

FAZA: PT+DDE

PROFESIONAL PROIECT BRASOV
COD UNIC DE INREGISTRARE: J 08/11/06.01.2003
Tel.0268-413047

Pod rulant bigrinda 3.2 tone

Grinzi principale-Grinda de capat

SPECIFICATIE	NUME	SEMNATURA
SEF PROIECT		
PROIECTAT	Ing. C-tin Hrimiuc	
DESENAT	Ing. C-tin Hrimiuc	
VERIFICAT	Ing. Dorel Mitrofan	

SCARA:

DATA: 12/8/2014

N°desc: PP 2014 - 11.002

Metoda de proiectie

Vederi 3D - Grinda de capat

Planse nr: R 03

Revizie : 0

SC CONCEPT 3T

A1(594x841)